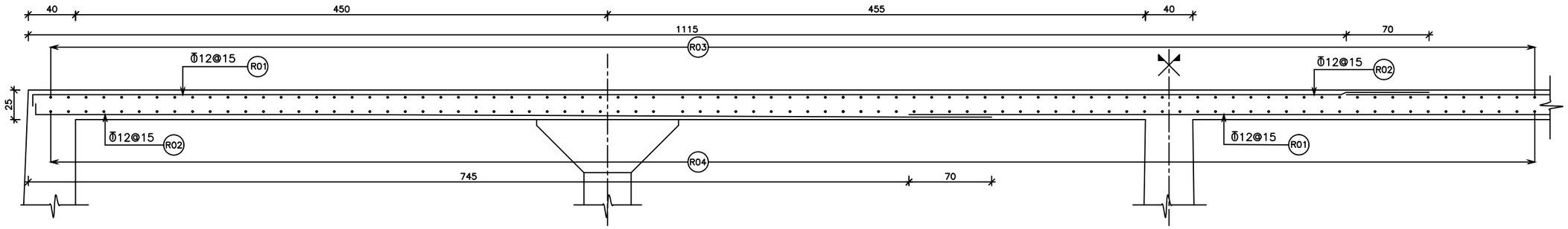

R1-R1 بـــرش

SC. 1:25

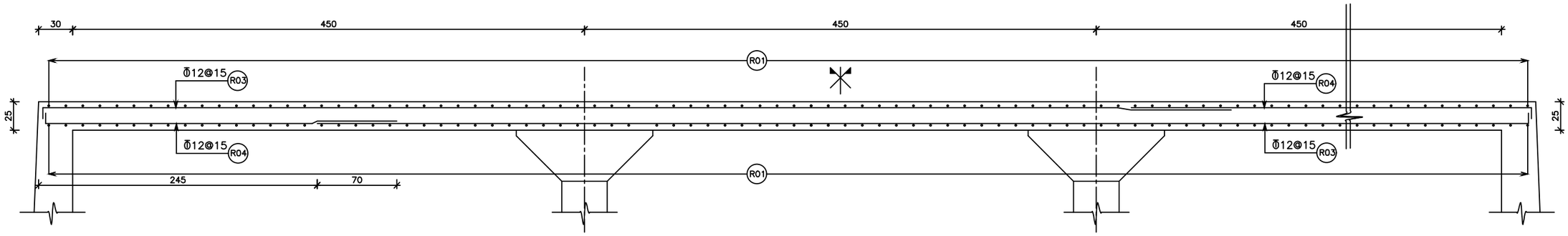

R2-R2 بـــرش

SC. 1:25

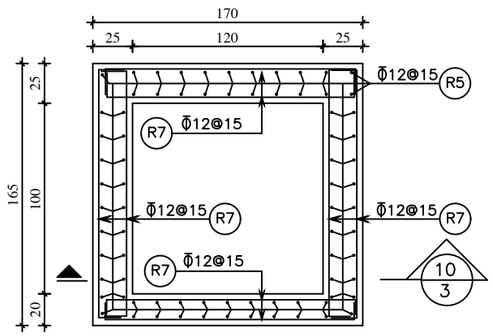

پلان آرماتورگذاری دیواره‌های دریچه‌های بازدید

n=5 SC. 1:25

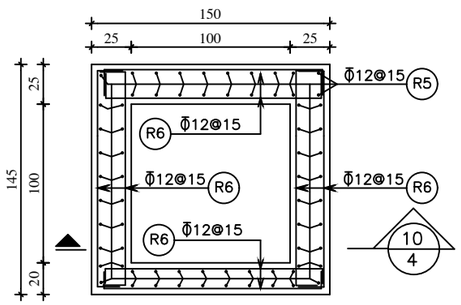

پلان آرماتورگذاری دیواره‌های دریچه‌های بازدید

n=2 SC. 1:25

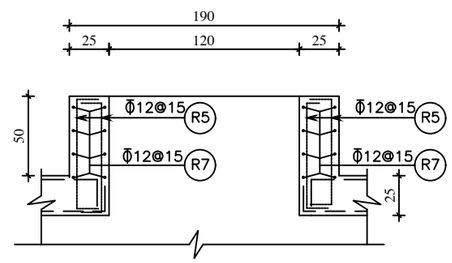

10/3 بـــرش

SC. 1:25

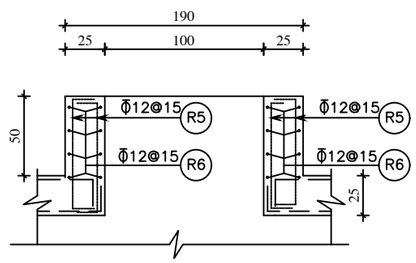

10/4 بـــرش

SC. 1:25

کنترل پروژه Project Manager	کنترل بخش Division Control	طراح Designed by	چکیده توضیح Revision Description	تاریخ Date	تجدید نظر Rev.

کارفرما

شرکت آب و فاضلاب کاشان

مهندسین مشاور ری آب

RAY AB CONSULTING ENGINEERS

طرح احداث مخزن ۱۰۰۰ مترمکعبی روستای ازوار

مطالعات مرحله دوم

جزئیات سازه‌ای مخزن بتنی ۱۰۰۰متر مکعبی

آرماتورگذاری مقاطع سقف (۱۴)

کد قرارداد : WA2G/25/MEY

کد نقشه : P04/TS4/14/00

مقیاس :	Sc= As shown
واحد :	Unit : Cm
	Format : A2
تاریخ :	Date : ۱۴۰۴/۰۹/۲۰
طراح	م. طاهرزاده
ترسیم	بخش سازه
کنترل بخش	م. شاه‌وردی
کنترل پروژه	م. محمدی
تصویب	کمیته تصویب